LST80 CD 500 UP, LST 100 CD 500 UP

100V-Lautstärkesteller geeignet für z.B. Büros, Restaurants, Kaufhäuser, ... Der LST 80- bzw. LST 100 CD 500 ist mit einem durchdrehbaren Drehschalter und zwei Sparübertragern bestückt. Optional sind sie auch mit Pflichtrufrelais erhältlich. Die Metalltragplatten werden an zwei Standard-Unterputzdosen mit einer Tiefe von 63 mm angeschraubt. Der LST 80 CD 500 kann auch in ein 2-fach-Aufputzgehäuse eingebaut werden. Eine bedruckte Abdeckplatte und ein Drehknopf sowie eine Blindabdeckung in Farbe alpinweiß sind im Lieferumfang enthalten. Als Zubehör ist ein passender 2-fach-Rahmen und ein 2-fach Aufputzgehäuse (nur für LST 80) in Farbe alpinweiß lieferbar.

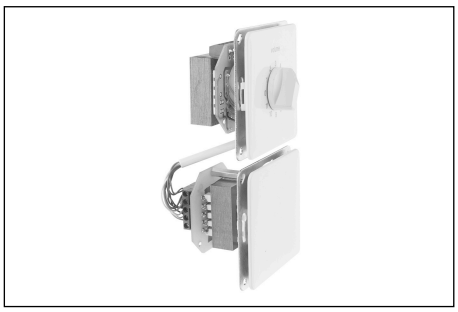

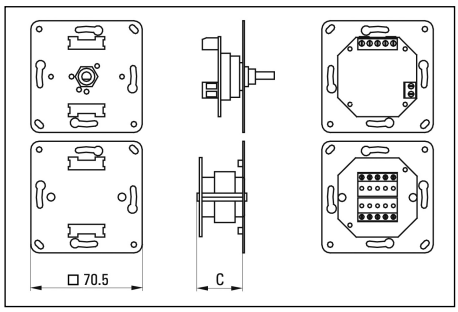

Technische Daten	LST80 CD 500 UP	LST 100 CD 500
Nennleistung	80 W	100 W
Pflichtrufrelais Spannung	24 V	24 V
Pflichtrufrelais Stromaufnahme	0,012 A	0,012 A
Einbautiefe	32 mm	50 mm
Bestückung	durchdrehb. Drehschalter mit 9 Lautstärkestufen und 3 Nullstellungen	durchdrehb. Drehschalter mit 9 Lautstärkestufen und 3 Nullstellungen
Netto-Gewicht	0,39 kg	0,43 kg
Farben ähnlich	alpinweiß	alpinweiß
Zubehör	CD 582 WW: Rahmen 2-fach, CD 582 A WW: Aufputzgehäuse 2-fach	CD 582 WW: Rahmen 2-fach

W. Huber + Söhne GmbH + Co.KG · Bismarckstraße 19 · D-78652 Deißlingen/Germany
Tel. + 49 (0) 74 20 / 8 89 - 0 · Fax + 49 (0) 74 20 / 8 89 - 51 · www.whd.de

Stand: 29.03.2010