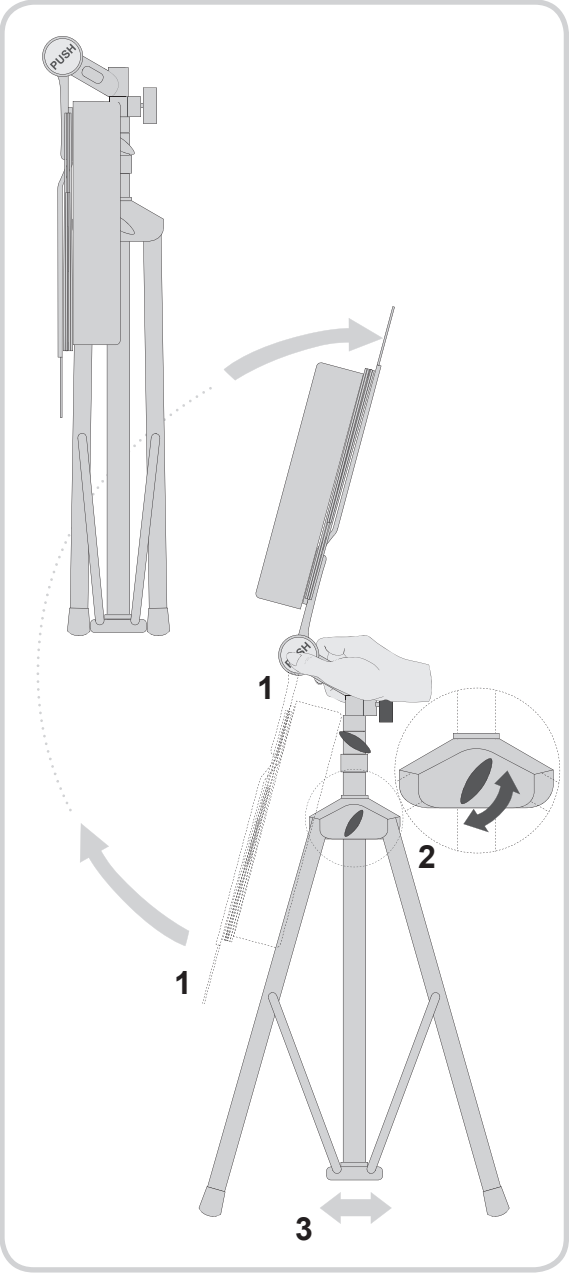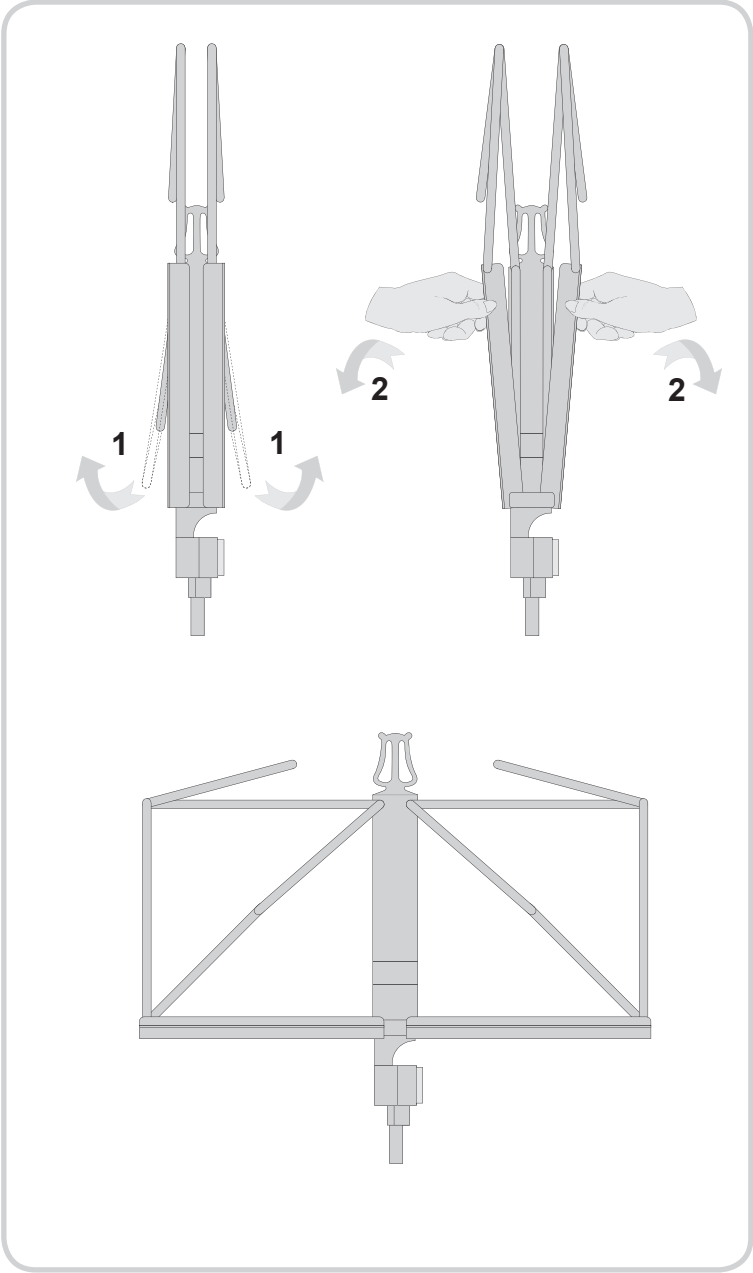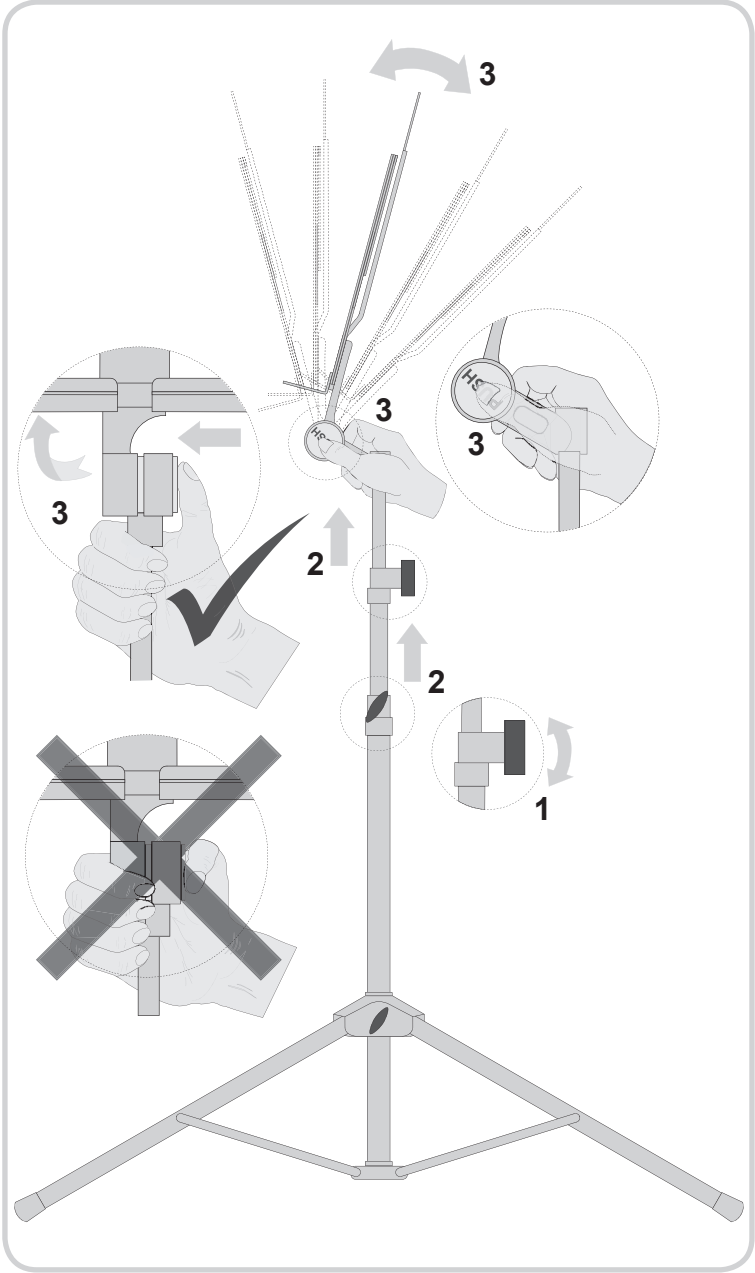Thomann Notenständer, O/N: 238285